1	2	3	4

Fuer diese Zeichnung behalten wir uns alle Rechte nach DIN 34 vor.

Lichtpause Nr.:... Datum:

	GL techn.		BL		Blaserei		Akte		Einkauf Ot
	GL kaufm.		AV		Montage				Montage Ot
	Einkauf		QS		Marketing				
	QMB		Verkauf		Kundenserv.				

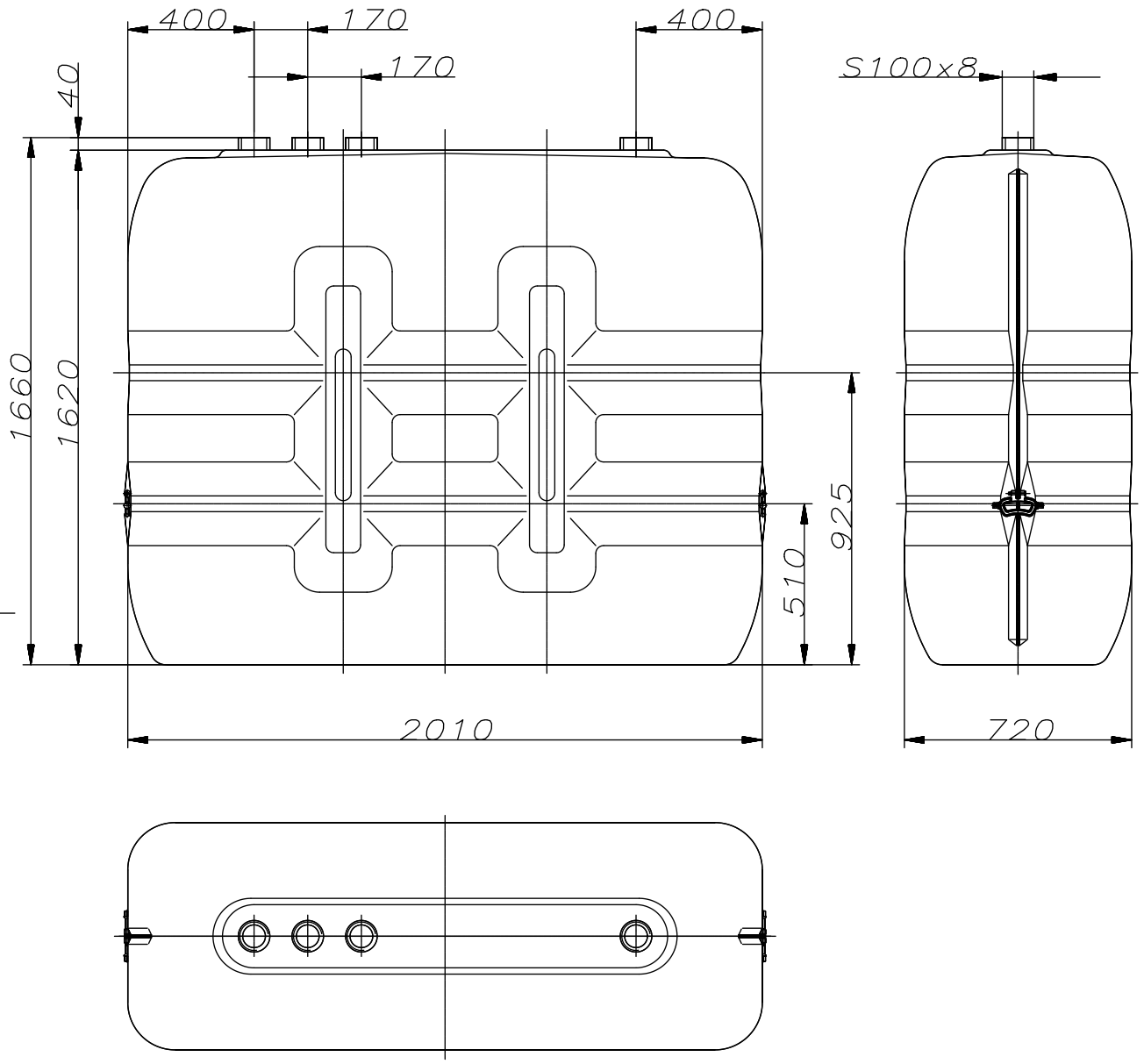

Verwendungsbereich	Zul.Abw.	Oberflaeche	Massstab 1:20	Gewicht
			Werkstoff Rohteil-Nr Artikel-Nr 95943	

					Datum	Name
				Bearb.	31.05.94	J.Fuessle
				Gepr.		
				Norm		

Benennung

Massskizze
Tank 2003-0

WERIT
Kunststoffwerke
57609 Altenkirchen
Tel. 02681/807-01
Fax. 02681/7165

Zeichnungsnummer 5017-19-4-94

INDEX a

Zust.	Aenderung	Datum	Name	Urspr.	Ers.f.:	Ers.d.: